Rohrförderschnecken 100-150mm

Beschreibung, Technische Daten

Vielseitig, robust und zuverlässig.
Geeignet für die waagerechte oder ansteigende Förderung von rieselfähigen, mehligen, granulierten, pelletierten und pulverigen Produkten gibt es die Schneckenförderer in unterschiedlichen Größen und Ausführungen.

Beispiele von Förderschnecken für unterschiedliche Einsatzzwecke
Rohrförderschnecke für Getreideförderung, zur Förderung von Recycling-Gütern oder für Kunststoffgranulate.

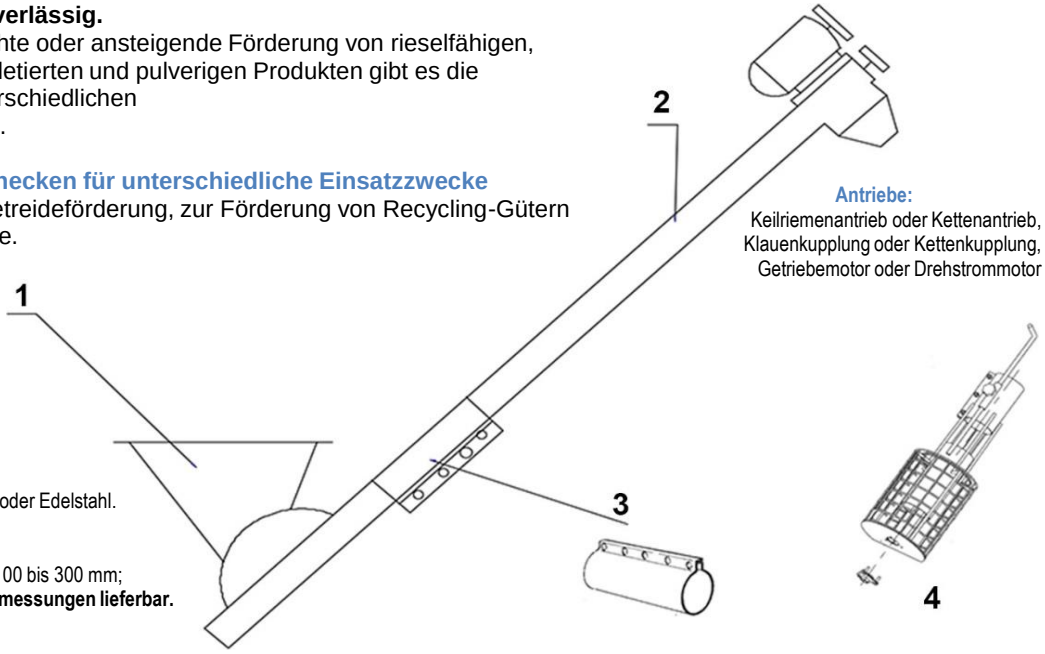

Antriebe:
Keilriemenantrieb oder Kettenantrieb, Klauenkupplung oder Kettenkupplung, Getriebemotor oder Drehstrommotor

Werkstoffe:
Stahl lackiert, Stahl verzinkt oder Edelstahl.

Größen:
Standard-Durchmesser von 100 bis 300 mm;
auf Wunsch sind auch andere Abmessungen lieferbar.

(1) Schneckenkasten 0-45° einstellbar, Oberteil aus Kunststoff, Unterteil verzinkt mit Verbindungsmuffe

(2) Rohrförderschnecke Antriebsstation mit Motor, Keilriemenantrieb, Endauslauf, Aussenrohr verzinkt, Schneckengewinde

(3) Verbindungsmuffe für Rohrförderschnecke, mit Schrauben

(4) Einlaufregulierung mit Schutzkorb mit Endlager

Durchmesser Förderrohr	100 mm			150 mm		
Bezeichnung	Antriebs-leistung	Art. Nr.	**Preis**	Antriebs-leistung	Art. Nr.	**Preis**
Rohrförderschnecke 3 m **(2)**	0,75 kW	702		2,20 kW	802	
Rohrförderschnecke 4 m **(2)**	0,75 kW	703		2,20 kW	803	
Rohrförderschnecke 5 m **(2)**	1,50 kW	704		2,20 kW	804	
Rohrförderschnecke 6 m **(2)**	1,50 kW	705		2,20 kW	805	
Rohrförderschnecke 7 m **(2)**	1,50 kW	706		2,20 kW	806	
Rohrförderschnecke 8 m **(2)**	1,50 kW	707		3,00 kW	807	
Rohrförderschnecke 9 m **(2)**	1,50 kW	708		3,00 kW	808	
Rohrförderschnecke 10 m **(2)**	2,20 kW	709		4,20 kW	809	

Zubehör Rohrförderschnecke	100 mm		150 mm	
Bezeichnung	Art. Nr.	**Preis**	Art. Nr.	**Preis**
Schneckenkasten 0-45° einstellbar (1)	700		800	
Schneckenkastenunterteil 0-45°	750		850A	
Einlaufregulierung mit Schutzkorb (4) mit Endlager	755		850	
Einlaufstutzen dia 150 verzinkt Einlauf 150 mm mit Manschette, Flanschplatte für Lager, Endlager, Zapfen für Schnecke	1546A		1546	
Verbindungsmuffe mit Schrauben (3)	701		801	

Gerne beraten wir Sie persönlich, welche Förderschnecke mit welcher Ausstattung und welchem Zubehör für Ihren Bedarf die richtige ist. Alle Preise zzgl. MwSt., Versand wird gesondert berechnet!

alle Preise netto, zuzgl. 19% MwSt.